2530 *Marcuso*

zanotta:

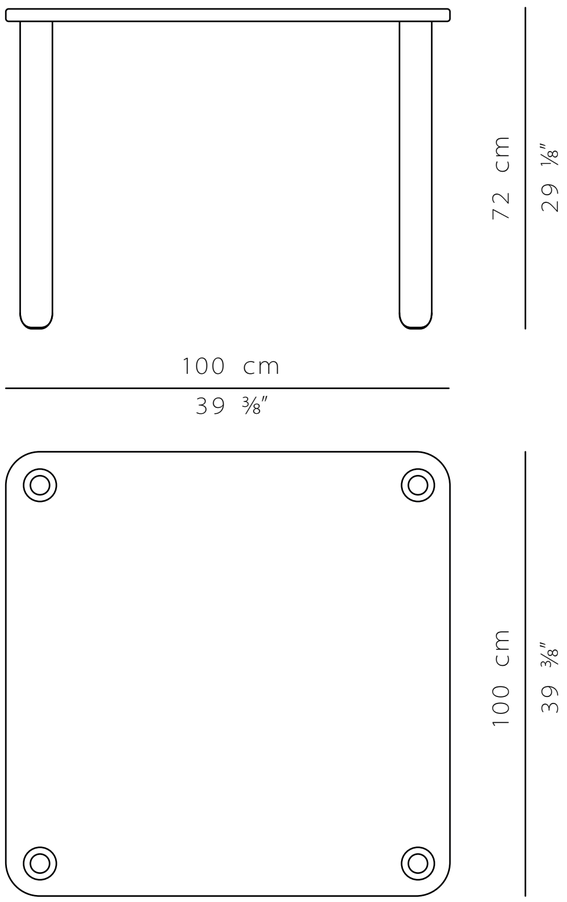

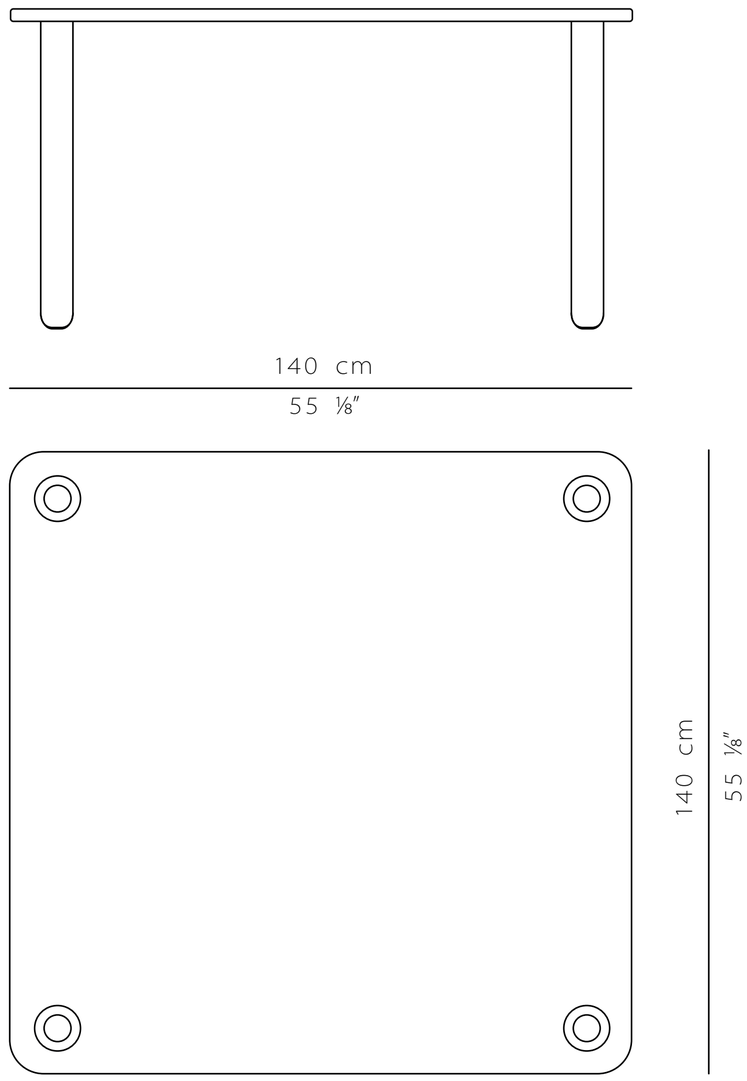

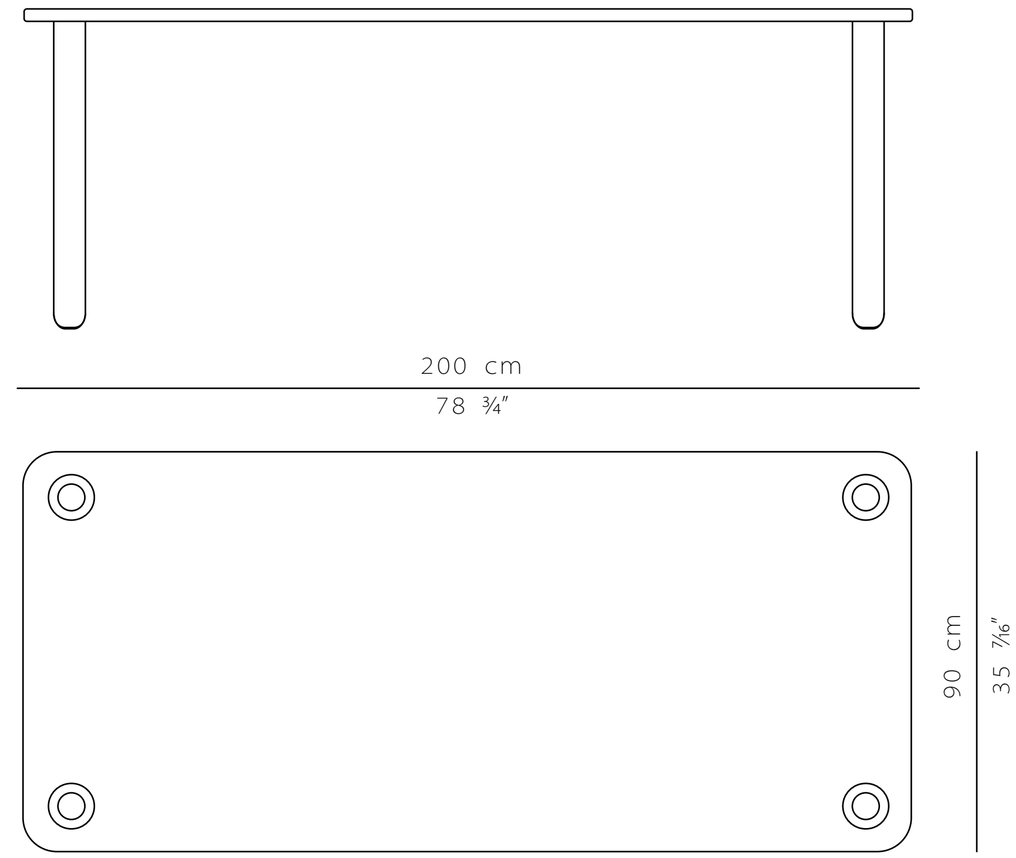

scala 1:10