355 *Servietto*

zanotta:

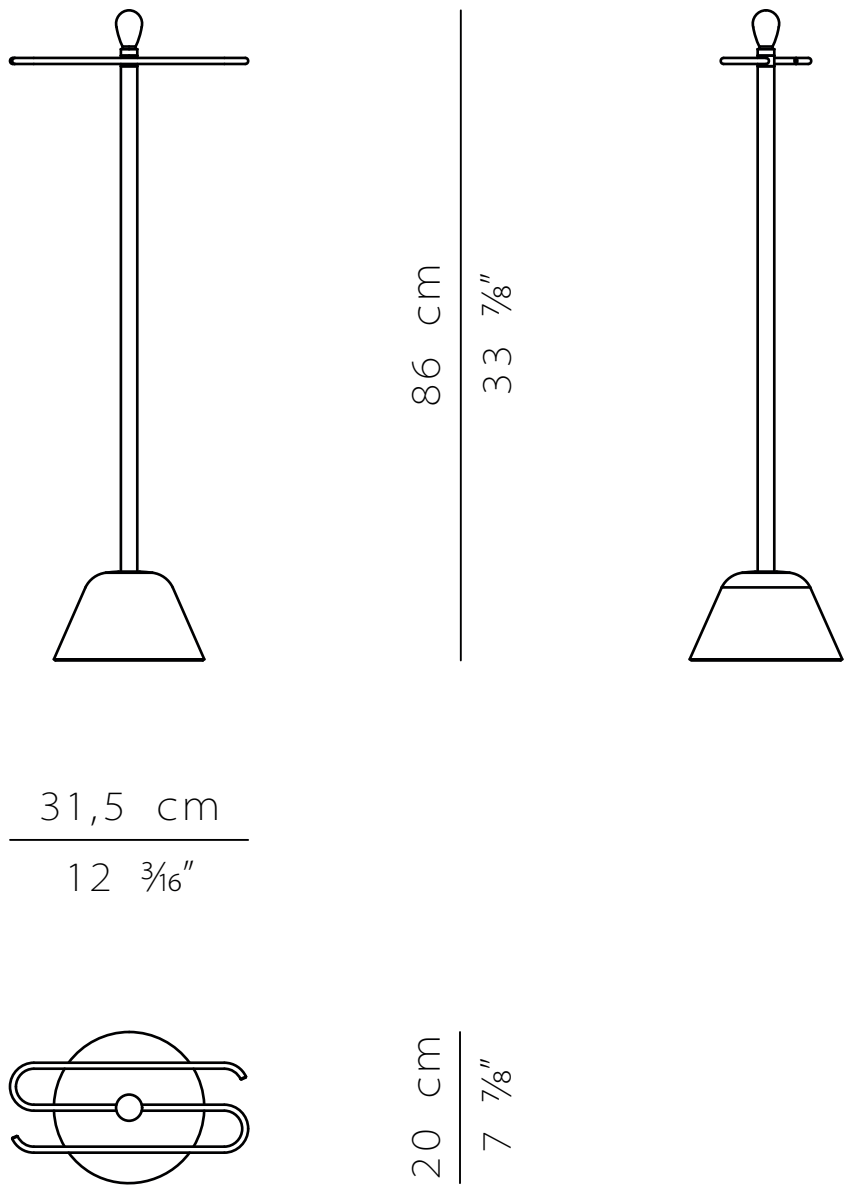

scala 1:10