6005 *Zeus*

zanotta:

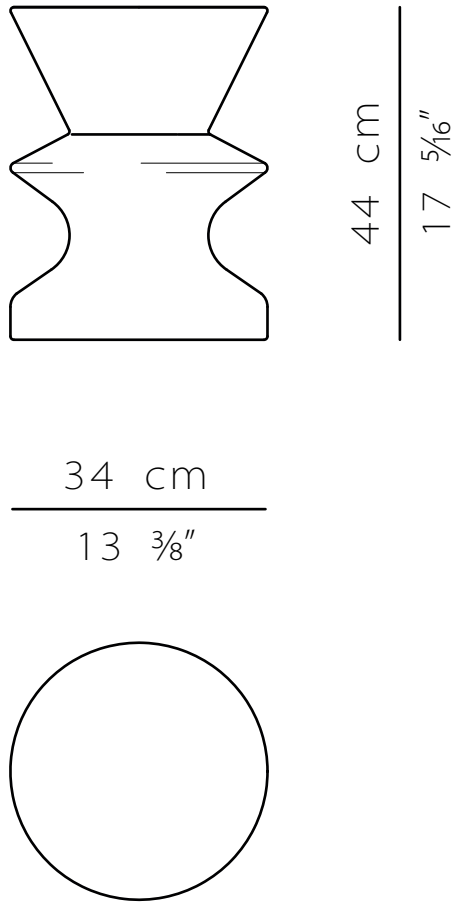

scala 1:10