638 *Basello*

zanotta:

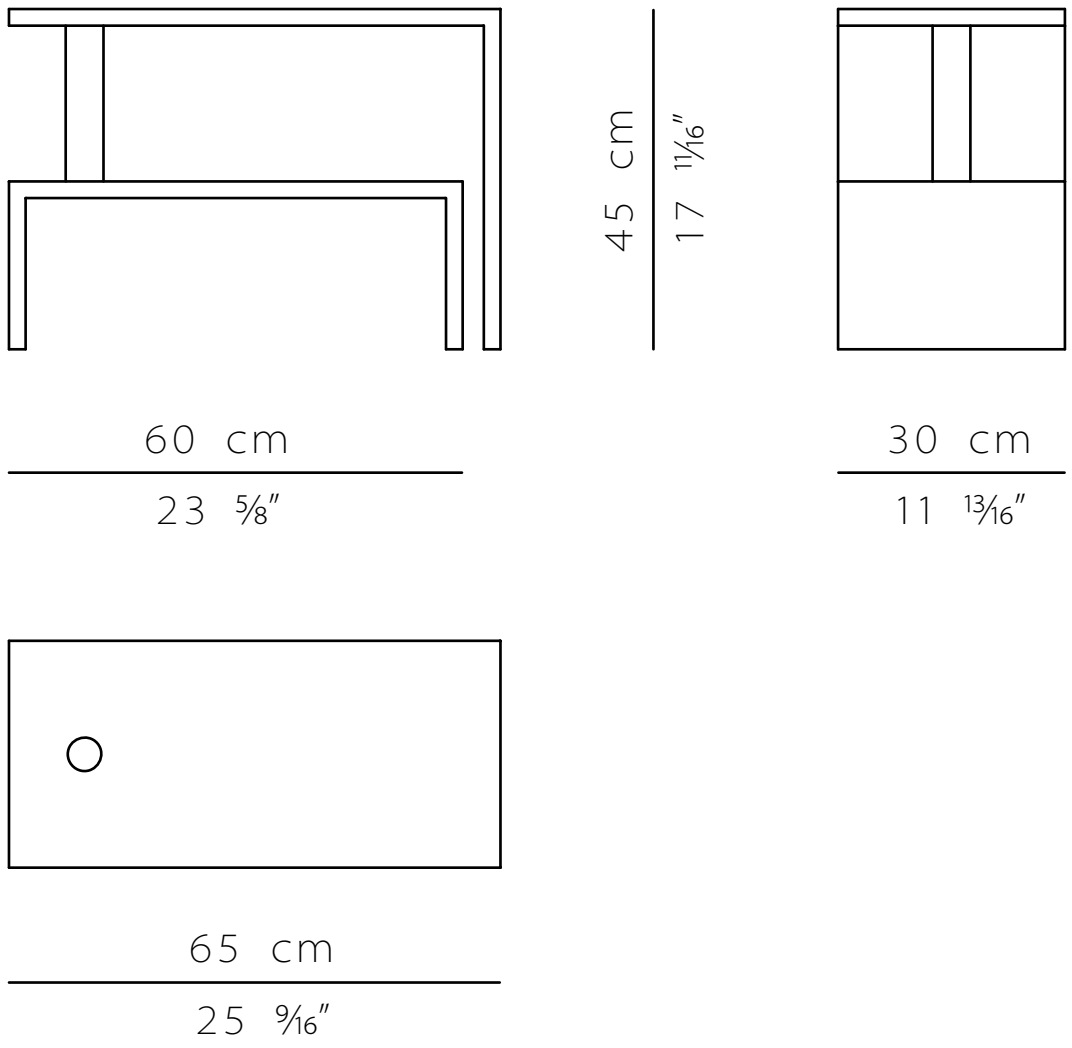

scala 1:10