653 *Loto*

zanotta:

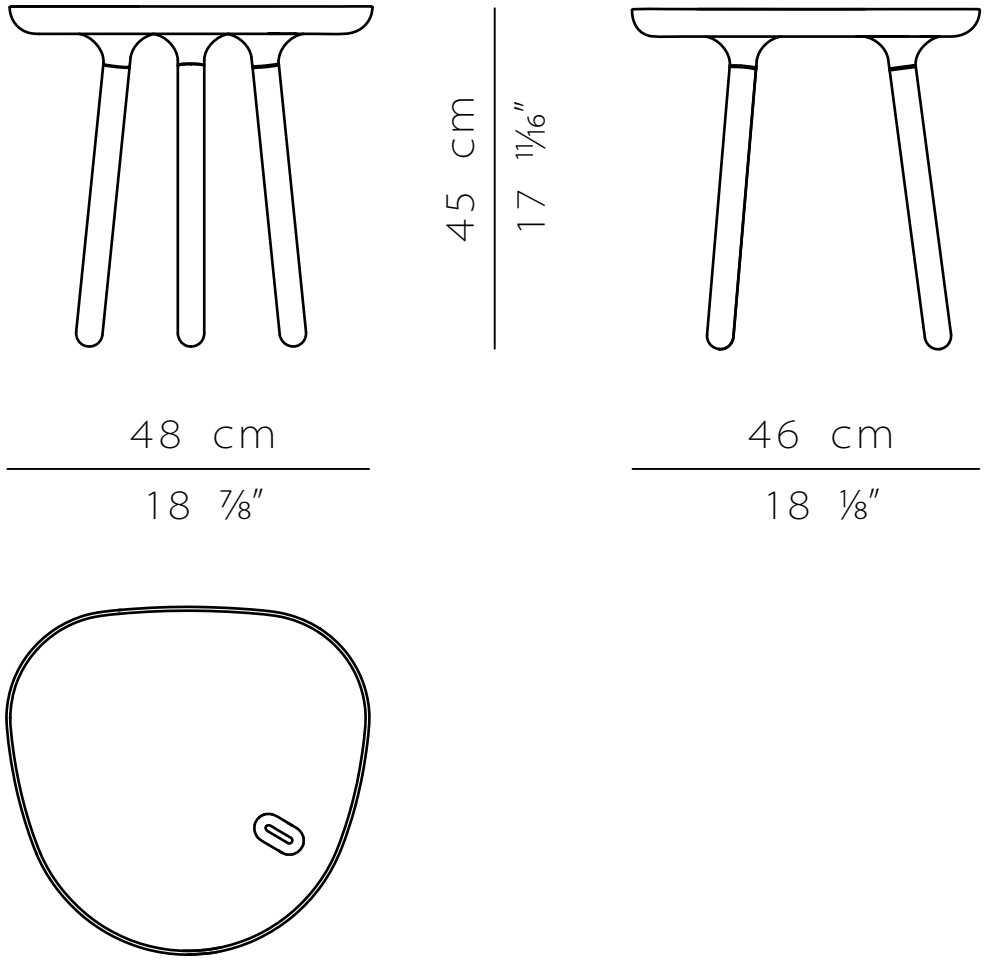

scala 1:10