654 *Ninfea*

zanotta:

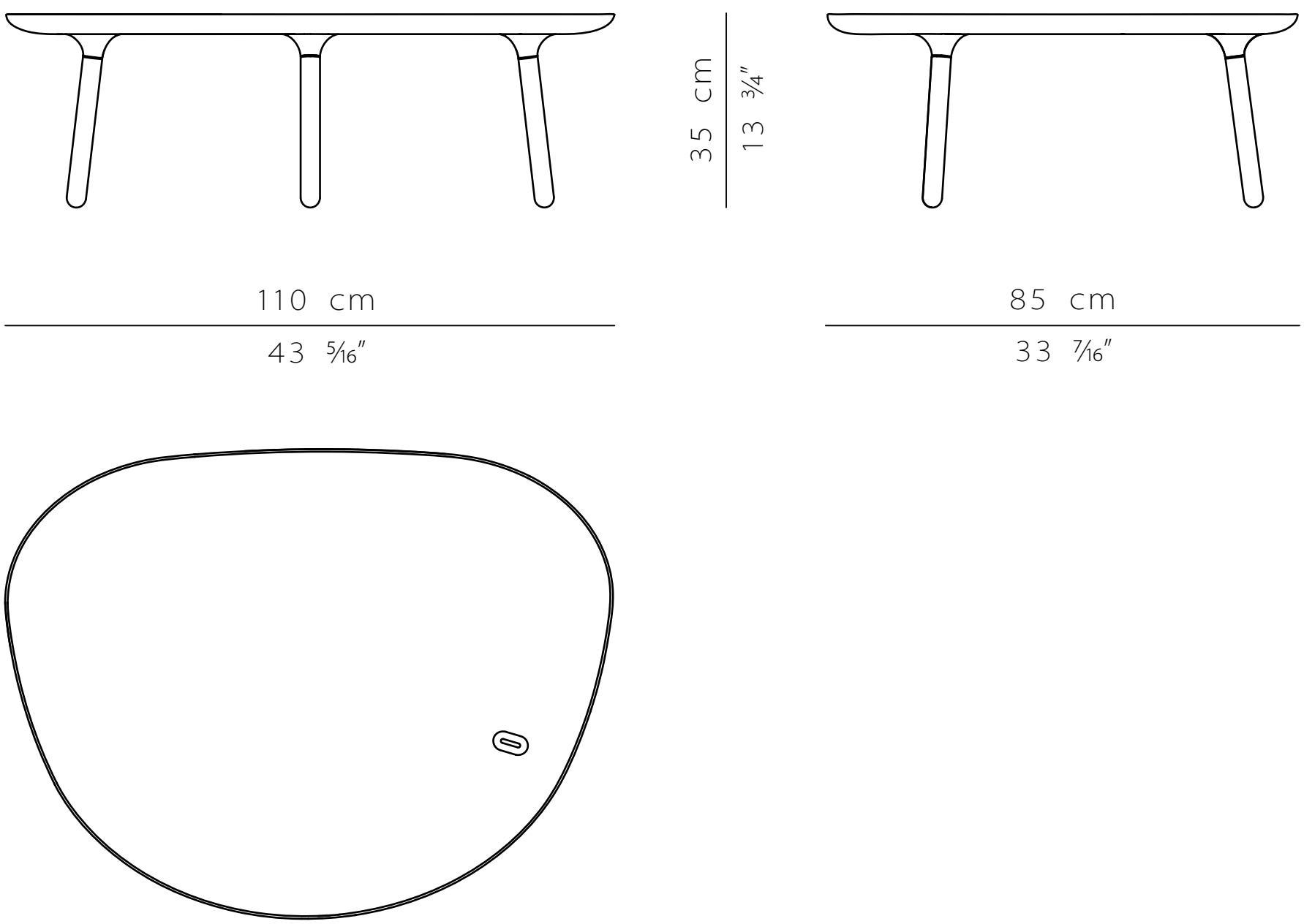

scala 1:10