921 *Lama*

zanotta:

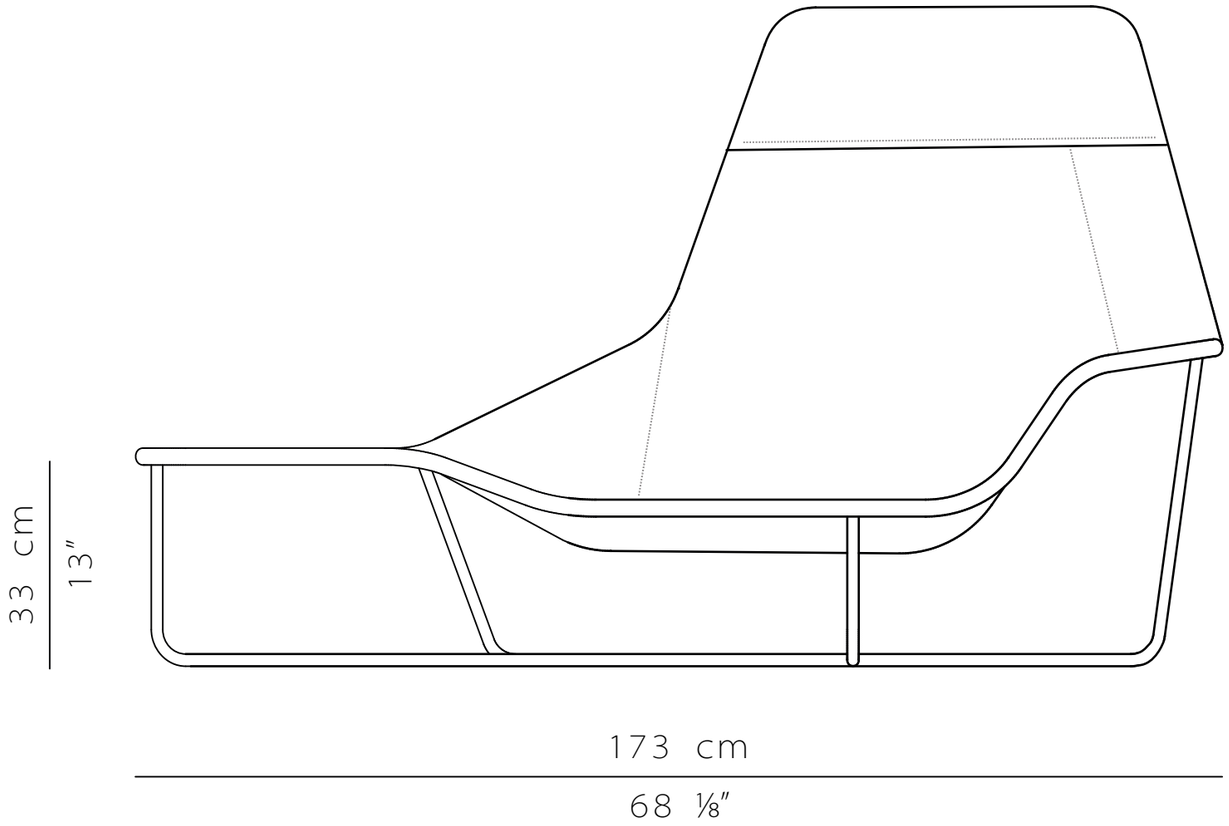

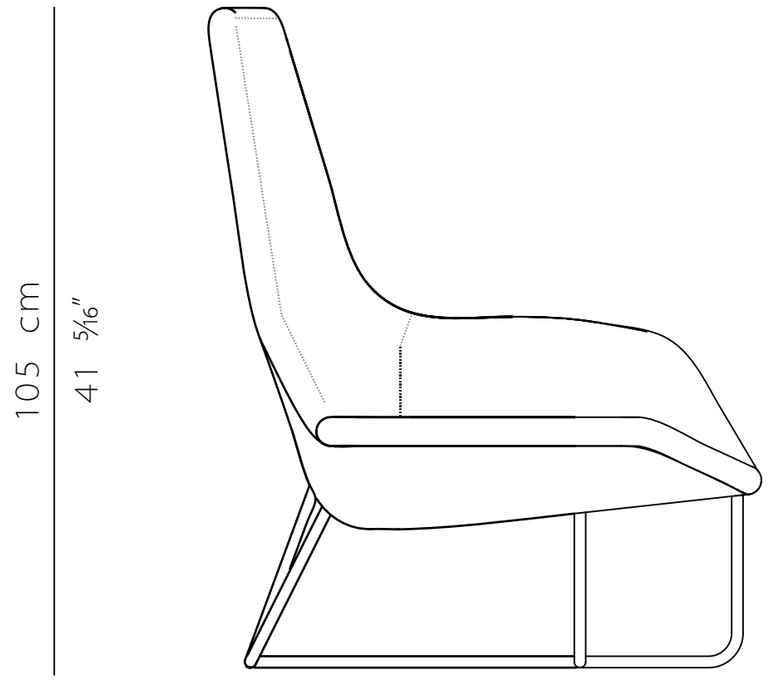

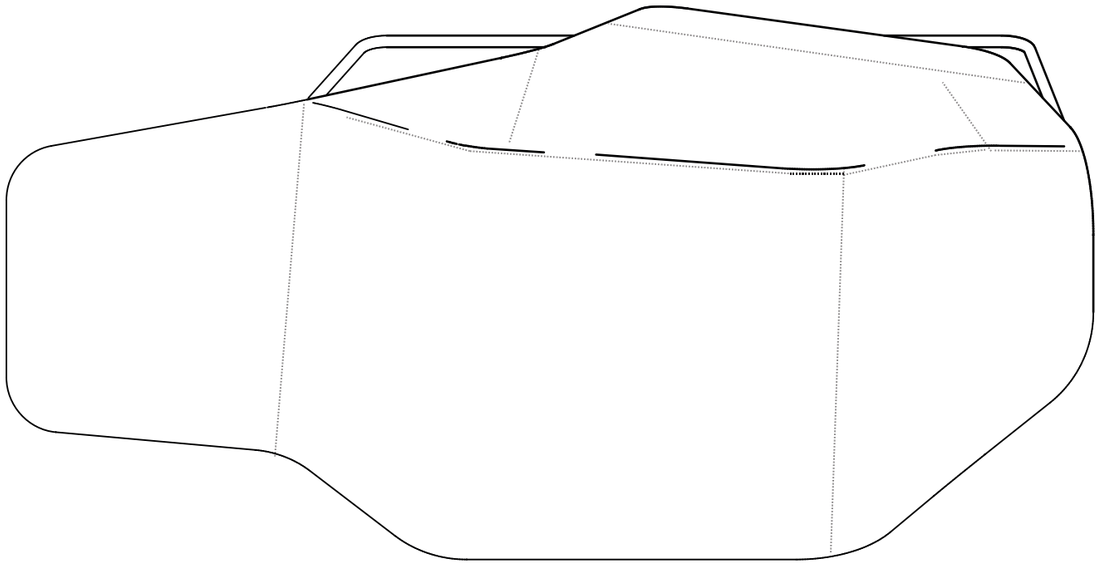

Scala 1:10